Руководство по эксплуатации
(Перевод с оригинала)

RU

HX 4000

SDMO®

CE

33522113001_5_1

www.e-h.com.ua

A

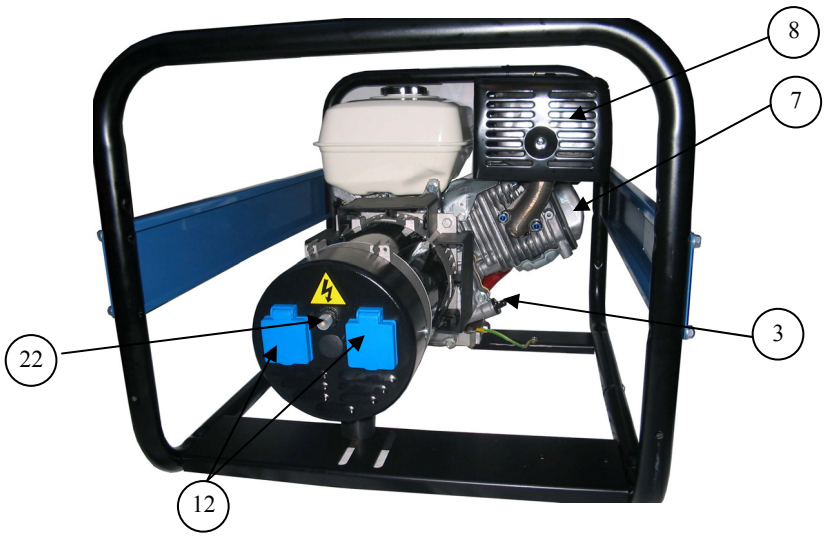

A

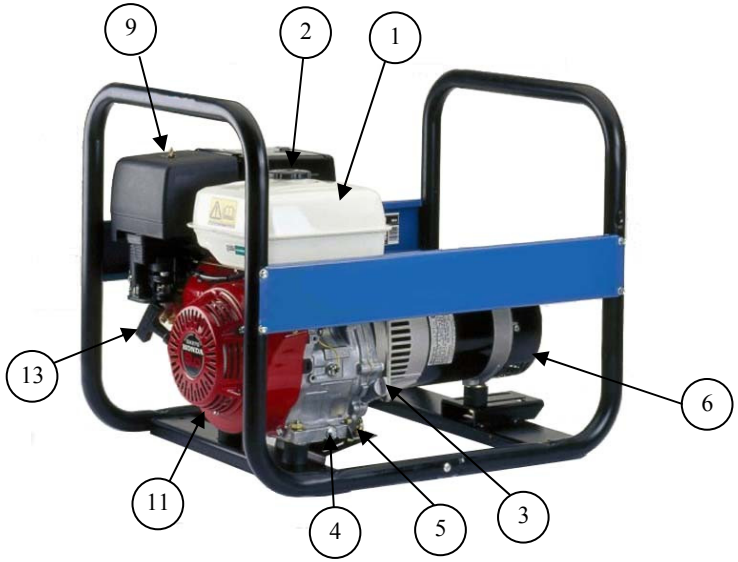

A

A

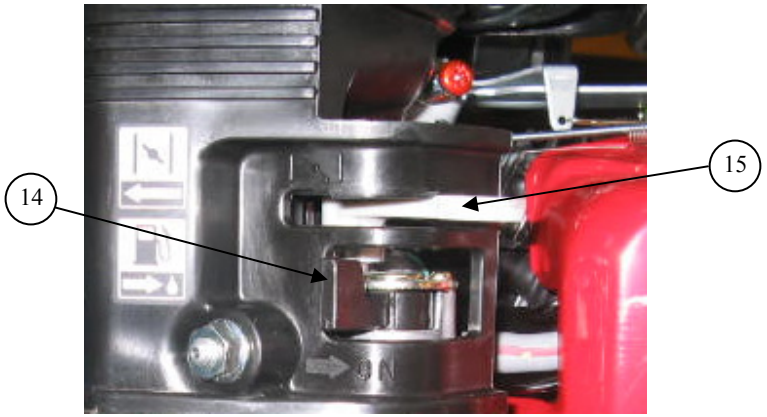

www.e-h.com.ua

A

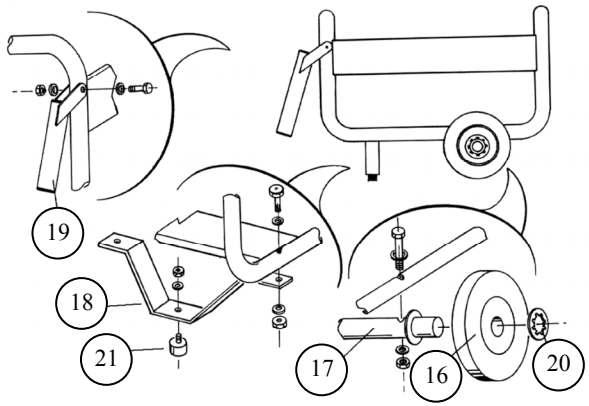

B

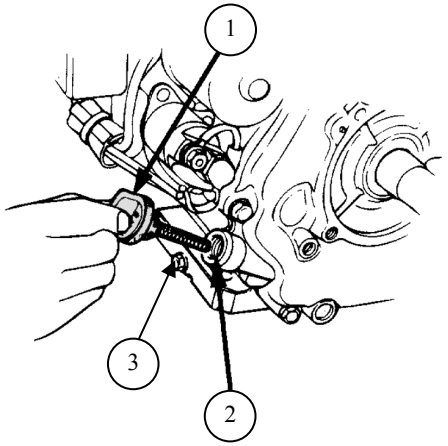

C

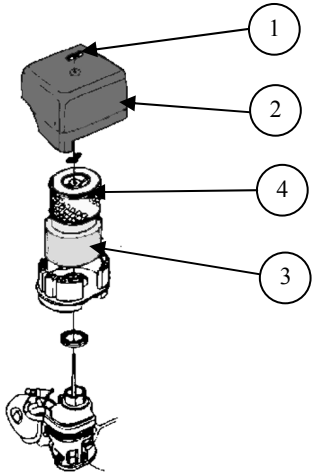

D

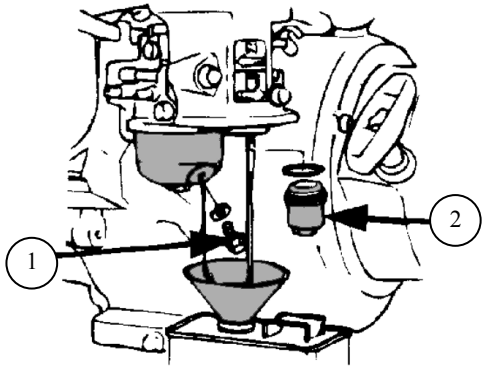

www.e-h.com.ua

E

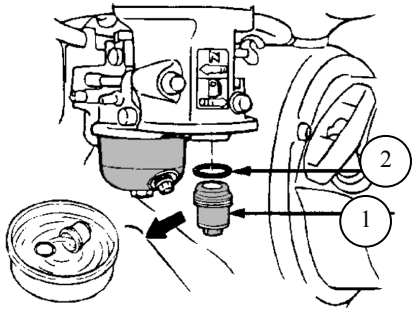

F

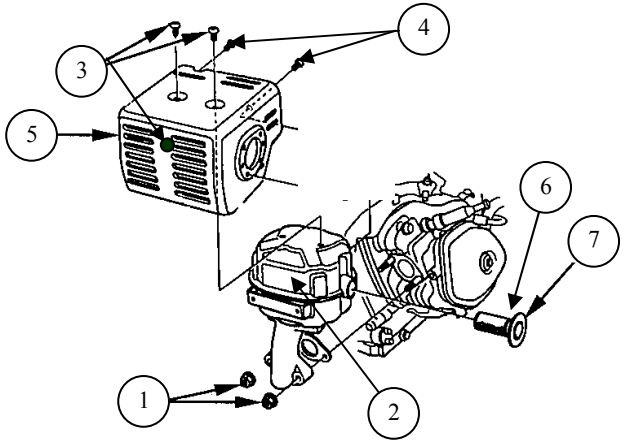

G

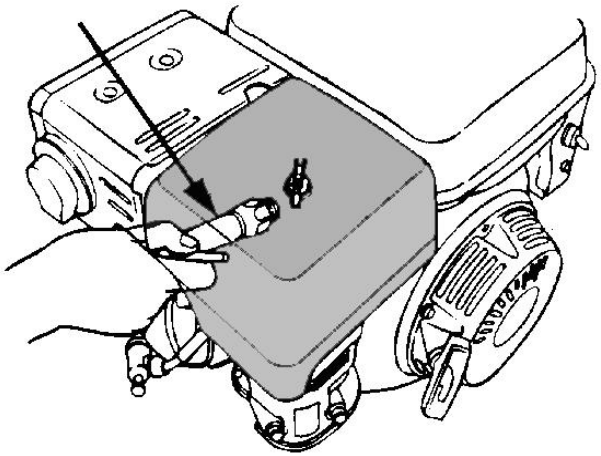

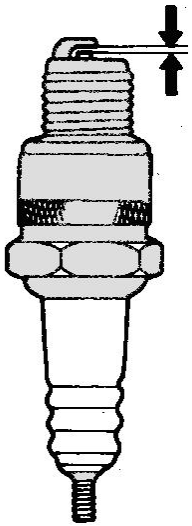

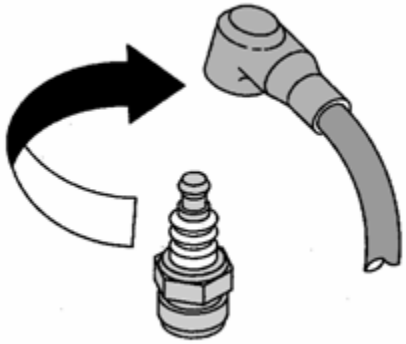

www.e-h.com.ua

Содержание

1. Предварительная информация	7. Операции технического обслуживания
2. Общее описание	8. Хранение генераторной установки
3. Подготовка к эксплуатации	9. Устранение незначительных неисправностей
4. Эксплуатация генераторной установки	10. Характеристики
5. Защитные устройства (если они входят в комплект поставки, см. таблицу с характеристиками)	11. Сечение проводов
6. Порядок технического обслуживания	12. Декларация соответствия нормам ЕС

1. Предварительная информация

1.1. Рекомендации

Мы благодарим Вас за приобретение генераторной установки нашего производства! Рекомендуем Вам внимательно ознакомиться с данным руководством и тщательно соблюдать предписания по мерам безопасности, эксплуатации и техническому обслуживанию Вашей генераторной установки.

Содержащаяся в руководстве информация основана на технических характеристиках, имеющихся на момент выпуска руководства. Поскольку мы постоянно стремимся повышать качество нашей продукции, ее технические характеристики могут быть изменены без предварительного уведомления.

1.2. Символы и таблички на генераторных установках и их значение

Опасность	Внимание, риск поражения электрическим током!		Внимание, генераторная установка поставляется без масла! Перед запуском генераторной установки обязательно проверьте уровень масла.
Заземление	Внимание, опасность ожога!		

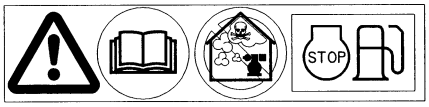

1 2 3

1 - Внимание, обратитесь к документации, приложенной к электрогенератору!
2 - Внимание, выхлопные газы токсичны! Не эксплуатируйте установку в замкнутом или плохо вентилируемом помещении
3 - Перед заправкой топливом, остановите двигатель

A = Модель генераторной установки
B = Мощность генераторной установки
C = Напряжение тока
D = Сила тока
E = Частота тока
F = Коэффициент мощности

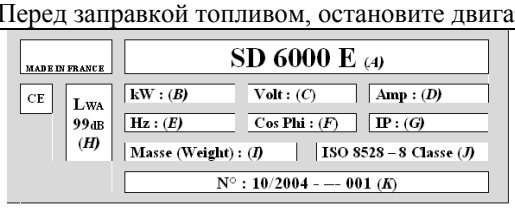

Пример идентификационной таблички

G = Класс защиты
H = Звуковое давление, создаваемое генераторной установкой
I = Масса генераторной установки
J = Соответствие стандарту
K = Серийный номер

1.3. Правила техники безопасности

Опасность	Ни в коем случае не включайте генераторную установку, не установив на место защитные панели и/или не закрыв все точки доступа. Ни в коем случаи не снимайте защитные панели и не открывайте точки доступа, если генераторная установка работает.

1.3.1 Предупреждения

В данном руководстве могут использоваться различные предупреждающие символы.

Опасность	Этот символ указывает на непосредственную угрозу жизни и здоровью человека. Несоблюдение соответствующих предписаний может повлечь тяжелые последствия для жизни и здоровья.

Предупреждение	Этот символ указывает на риск для жизни и здоровья человека. Несоблюдение соответствующих предписаний может повлечь тяжелые последствия для жизни и здоровья.

www.e-h.com.ua

Внимание	Этот символ указывает на возможность опасной ситуации. Несоблюдение соответствующих предписаний может привести к нетяжелым травмам или к повреждению оборудования.

1.3.2 Общие рекомендации

Одно из основных условий безопасности - регулярность технического обслуживания (см. таблицу обслуживания). Ни в коем случае не пытайтесь выполнять ремонт или обслуживание генераторной установки, если у Вас не хватает опыта и/или инструментов.

При получении генераторной установки проверьте ее состояние и комплектность поставки. Перемещение генераторной установки должно осуществляться с осторожностью и без рывков, с предварительной подготовкой места для ее хранения или эксплуатации.

Предупреждение	Перед началом эксплуатации установки необходимо хорошо усвоить назначение всех органов управления и научиться быстро останавливать генераторную установку.

Никогда не допускайте к эксплуатации генераторной установки лиц, не прошедших необходимый инструктаж.

Никогда не допускайте детей к генераторной установке, даже если она не работает. Избегайте работы генераторной установки в присутствии животных, которые могут нервничать, пугаться и т. д.

Никогда не запускайте двигатель установки без воздушного фильтра и/или выпускного коллектора.

При подключении никогда не меняйте местами положительную и отрицательную клеммы аккумуляторной батареи (если она входит в комплект поставки). Это может привести к серьезным повреждениям электрооборудования.

Никогда не накрывайте генераторную установку чем бы то ни было во время ее работы или непосредственно после остановки (дождитесь, когда двигатель остынет).

Никогда не наносите на генераторную установку масло с целью защиты от коррозии. Некоторые применяемые для консервации масла легко воспламеняются. Испарения некоторых масел опасны при вдыхании.

Всегда соблюдайте местное законодательство, касающееся эксплуатации генераторных установок.

1.3.3 Защита от удара электрическим током

Опасность	При работе генераторная установка вырабатывает электрический ток. Для защиты от удара электрическим током заземляйте генераторную установку при каждом использовании.

Никогда не прикасайтесь к оголенным электрическим проводам или отсоединенным разъемам. Не прикасайтесь к генераторной установке, если у Вас влажные руки или ноги. Не допускайте попадания на оборудование жидкости и атмосферных осадков, и не ставьте его на влажный пол. Следите за тем, чтобы электрические провода и разъемы всегда были в исправном состоянии.

Не эксплуатируйте находящееся в неисправном состоянии оборудование: это может привести к поражению электрическим током или аварии.

Если длина одного или нескольких проводов, соединяющих генераторную установку с электрическими приборами, больше одного метра, предусмотрите устройство дифференциальной защиты. Расстояние от этого устройства до электрических розеток генераторной установки не должно превышать 1 метр. Используйте прочные гибкие провода с резиновой изоляцией, соответствующие стандарту 60245-4 Международной электротехнической комиссии (IEC) или идентичные им провода. Не подключайте генераторную установку к другим источникам электрического питания, например, к местной электросети. В тех исключительных случаях, когда предусмотрено резервное подключение к существующим электросетям, оно должно выполняться только квалифицированным электриком, который должен учесть особенности работы оборудования и соответственно использовать местную электросеть или электрогенератор.

Защита от удара электрическим током обеспечивается, в том числе, специальными выключателями генераторной установки. В случае замены следует устанавливать выключатели с идентичными номинальными характеристиками.

1.3.4 Меры пожарной безопасности

Опасность	Любые легковоспламеняющиеся или взрывоопасные вещества (бензин, масло, тряпки и т. д.) держите на удалении от работающей генераторной установки. Двигатель установки не должен работать в атмосфере, содержащей взрывоопасные вещества, поскольку его электрические и механические части не экранированы и возможно искрение. Ни в коем случае не накрывайте ничем электрогенераторную установку во время работы или сразу же после остановки. Дождитесь, пока двигатель остынет.

1.3.5 Меры защиты от отработавших газов

Опасность	Отработавшие газы содержат крайне токсичное вещество - окись углерода. Если его концентрация во вдыхаемом воздухе слишком высока, возможен смертельный исход. Поэтому эксплуатируйте генераторную установку в хорошо вентилируемом помещении, в котором исключено скопление отработавших газов.

Для нормальной работы генераторной установки необходима хорошая вентиляция. В противном случае двигатель будет работать на повышенных оборотах, с перегревом, что может привести к авариям и повреждению оборудования или находящегося поблизости имущества. Если работа установки внутри здания необходима, предусмотрите соответствующую

www.e-h.com.ua

вентиляцию, чтобы обезопасить находящихся в помещении людей и животных. Отработавшие газы обязательно должны выводиться наружу помещения.

1.3.6 Заправка топливом

Опасность	Топливо очень легко воспламеняется, а его пары взрывоопасны. Во время заправки бака запрещается курить, не допускается присутствие открытого огня и искр. При заправке двигатель не должен работать. Все следы топлива следует убрать чистой тряпкой.

Генераторная установка должна стоять на ровной горизонтальной площадке, чтобы топливо из бака не могло пролиться на двигатель. Хранение нефтепродуктов и обращение с ними должны выполняться в строгом соответствии с установленными правилами. При каждой заправке следует перекрывать топливный кран (если он имеется). Для заправки используйте воронку, следите за тем, чтобы не расплескать топливо, а после заполнения бака заверните пробку заправочной горловины. Ни в коем случае не доливайте топливо, если генераторная установка работает или нагрета.

1.3.7 Меры защиты от ожогов

Предупреждение	Не прикасайтесь к двигателю и глушителю системы выпуска отработавших газов во время работы генераторной установки или непосредственно после ее остановки.

Горячее масло вызывает ожоги, поэтому следует избегать его контакта с кожей. Прежде чем приступать к любым работам, убедитесь, что в системе смазки отсутствует давление. Никогда не запускайте двигатель и не допускайте его работы, если снята пробка горловины для заправки масла, поскольку возможен выброс масла.

1.3.8 Меры безопасности при использовании аккумуляторных батарей

Опасность	Никогда не держите аккумуляторную батарею вблизи открытого огня Используйте только инструменты, снабженные изоляцией Никогда не доливайте серную кислоту или недистиллированную воду.

1.3.9 Защита окружающей среды

Никогда не выливайте моторное масло на землю; используйте специально предусмотренную для этого емкость. По возможности старайтесь предотвратить отражение звука от стен и иных элементов конструкций, поскольку это усиливает шум. Если глушитель системы выпуска отработавших газов генераторной установки не снабжен искрогасителем, а установка используется вблизи деревьев, кустарника или дикорастущей травы, будьте предельно внимательны и следите за тем, чтобы искры не вызвали пожара (очистите от растительности достаточно широкую зону вокруг места предполагаемой установки).

1.3.10 Опасность вращающихся частей

Предупреждение	Никогда не приближайтесь к вращающимся частям установки, если Вы в свободной одежде или у Вас длинные распущенные волосы. Не пытайтесь остановить, замедлить или заблокировать вращающиеся части.

1.3.11 Мощность генераторной установки (перегрузка)

При непрерывной работе под нагрузкой не допускайте превышения номинальной мощности генераторной установки (в амперах и/или ваттах).

Прежде чем подключать и включать генераторную установку, подсчитайте электрическую мощность, потребляемую электрическими приборами (в ваттах). Это значение обычно указано на табличке изготовителя, закрепленной на электрическом приборе - лампе, моторе и т. д. Суммарное значение мощности, потребляемой одновременно всеми включенными приборами не должно превышать значение мощности генераторной установки.

1.3.12 Условия эксплуатации

Заявленные характеристики генераторных установок получены в контрольных условиях в соответствии со стандартом ISO 3046-1:

+27°C, 100 м над уровнем моря, относительная влажность 60 %, или

+20°C, 300 м над уровнем моря, относительная влажность 60 %.

Характеристики генераторной установки снижаются на 4 % при увеличении температуры на каждые 10°C и/или примерно на 1 % при увеличении высоты над уровнем моря на каждые 100 метров.

2. Общее описание

2.1. Описание генераторной установки

Топливный бак (поз. 1, рис. A)	Двигатель (поз. 7, рис. A)	Рукоятка стартера (поз. 13, рис. A)
Пробка заправочной горловины топливного бака (поз. 2, рис. A)	Глушитель (поз. 8, рис. A)	Топливный кран (поз. 14, рис. A)
Пробки горловин для заправки масла	Воздушный фильтр (поз. 9, рис. A)	Рукоятка воздушной заслонки (поз. 15, рис. A)

www.e-h.com.ua

(поз. 3, рис. A)		
Пробки отверстий для слива масла (поз. 4, рис. A)	Выключатель двигателя (поз. 10, рис. A)	Выключатель (поз. 22, рис. A)
Гнездо заземления (поз. 5, рис. A)	Стартер – возвратная катушка (поз. 11, рис. A)	
Генератор (поз. 6, рис. A)	Потребительские розетки (поз. 12, рис. A)	
Комплект для перевозки (опция), включающий в себя колеса (поз.16, рис. A), ось (17, рис. A), упор (поз.18, рис. A), рукоятку (поз.19, рис. A), шайбы (поз.20, рис. A) и колодку (поз.21, рис. A)		

3. Подготовка к эксплуатации

3.1. Проверка уровня масла

⚠	Перед каждым запуском проверяйте уровень масла в двигателе.

При проверке и добавлении масла генераторная установка должна стоять на горизонтальной площадке.

❶ Отверните и выньте пробку-щуп (поз. 1, рис. B) серого цвета, расположенную со стороны системы выпуска отработавших газов, и вытрите щуп.

❷ Введите щуп в горловину заправки (поз. 2, рис. B), не заворачивая пробку.
Примечание: Вторую пробку, черного цвета (поз. 3, рис. A) (но без щупа), можно при необходимости найти с другой стороны двигателя.

❸ Проверьте уровень масла на глаз и при необходимости долейте его.

❹ При помощи воронки залейте масляный картер до края.

❺ Заверните пробку в горловину заправки до упора.

❻ Убедитесь в отсутствии утечек.

❼ Удалите следы масла чистой тряпкой.

3.2. Проверка уровня топлива

⚠ Опасность	Заправку топливом выполняйте при остановленном двигателе и в проветриваемом помещении. Не курите и не допускайте наличия открытого огня или искр вблизи места заправки топливом и вблизи места хранения топлива. Используйте только чистое топливо без примеси воды. Не переполняйте топливный бак (внутри заправочной горловины не должно быть топлива). По окончании заправки убедитесь, что пробка бака правильно закрыта. Следите за тем, чтобы не расплескать топливо во время заправки бака. Если было разлито топливо, прежде чем включать генераторную установку, убедитесь, что топливо высохло и его пары выветрились.

Проверьте уровень топлива и при необходимости долейте его.

❶ Выверните пробку заливной горловины топливного бака (поз 2, рис. A).

❷ Заполните бак (поз 1, рис. A) при помощи воронки, стараясь не пролить топливо.

❸ Заверните пробку заливной горловины топливного бака.

3.3. Заземление генераторной установки

Для заземления генераторной установки используйте медный провод сечением 10 мм2, который следует соединить с точкой заземления установки и со штырем заземления из гальванизированной стали, заглубленным на 1 метр в землю. Заземление позволяет также снимать статический заряд, образующийся при работе электрического оборудования.

3.4. Место эксплуатации

Установите генераторную установку на ровную горизонтальную поверхность, достаточно прочную, чтобы выдержать вес установки (наклон установки ни в коем случае не должен превышать 10°).
Выберите чистое, проветриваемое и защищенное от непогоды место, предусмотрите запас масла и топлива на безопасном расстоянии от места эксплуатации генераторной установки.

4. Эксплуатация генераторной установки

4.1. Процедура запуска

❶ Откройте топливный кран, повернув рукоятку (поз.14, рис. A) вправо.

❷ Переведите рукоятку воздушной заслонки (поз.15, рис. C) в закрытое положение, как показано на рисунке.
Примечание: Не используйте воздушную заслонку при запуске горячего двигателя или при повышенной температуре воздуха.

❸ Переведите выключатель двигателя (поз.10, рис. C) в положение «**ON**» или «**I**».

❹ Возьмитесь за рукоятку запуска (поз.13, рис. C) и медленно тяните ее, пока не почувствуете некоторого сопротивления. Затем медленно отпустите рукоятку на место.

www.e-h.com.ua

❺ Снова возьмитесь за рукоятку запуска и быстро и сильно потяните трос (вытяните его до конца, используя при необходимости обе руки). Отпустите рукоятку на место, придерживая ее рукой. Если двигатель не запустится, повторяйте эту операцию вплоть до запуска двигателя, постепенно открывая воздушную заслонку.

❻ После запуска двигателя постепенно откройте воздушную заслонку (поз.15, рис. C).

4.2. Работа установки

После того как двигатель начнет разогреваться, плавно переведите рукоятку воздушной заслонки (поз. 15, рис. A) в открытое положение.

Когда обороты двигателя стабилизируются:

❶ Убедитесь, что выключатель (поз. 22, рис. A) включен.

❷ Вставьте штепсель(-и) в розетку(-и) генераторной установки.

4.3. Выключение установки

⚠ Предупреждение	После остановки двигатель генераторной установки продолжает выделять тепло. Следует обеспечить достаточную вентиляцию двигателя после его остановки. Для срочной остановки генераторной установки переведите выключатель двигателя в положение «OFF» или «O».

❶ Отключите розетки, чтобы установка поработала без нагрузки в течение одной-двух минут.

❷ Установите выключатель двигателя в положение «OFF» или «O»: двигатель остановится.

❸ Закройте топливный кран (поз.14, рис. A).

(поз.14, рис. A)

5. Защитные устройства (если они входят в комплект поставки, см. таблицу с характеристиками)

5.1. Устройство безопасности системы смазки

Это устройство предотвращает повреждение двигателя вследствие недостатка масла в картере двигателя. Устройство автоматически останавливает двигатель. Если двигатель остановился и не запускается, проверьте уровень моторного масла, прежде чем приступать к поиску других неисправностей.

5.2. Выключатель

Электрическая цепь генераторной установки защищена несколькими термомагнитными, дифференциальными или тепловыми выключателями. Возможная перегрузка и/или короткое замыкание приведет к отключению подачи электроэнергии.

6. Порядок технического обслуживания

6.1. Напоминание

Частота и содержание операций технического обслуживания приведены в программе технического обслуживания.

Тем не менее, следует уточнить, что эта программа может меняться в зависимости от условий работы генераторной установки. Так, если генераторная установка эксплуатируется в тяжелых условиях, следует сократить интервалы между операциями.

Указанные интервалы обслуживания относятся только к генераторным установкам, в которых используются топливо и масло, соответствующие спецификациям, приведенным в данной инструкции.

6.2. Таблица обслуживания

выполняйте операции технического обслуживания при наступлении каждого из указанных сроков / элемент		При каждом использовании	первый месяц или по окончании первых 20 часов	3 месяца или 50 часов	6 месяцев или 100 часов	12 месяцев или 300 часов
Моторное масло	Проверьте уровень	□				
	Замените		□		□	
Воздушный фильтр	Проверьте	□				
	Очистите			□ (1)		
Стакан отстойника	Очистите				□	
Свеча зажигания	Проверьте - очистите				□	
Искрогаситель	Очистите				□	
Зазор клапанов	Проверьте - отрегулируйте					□ (*)
Топливный фильтр и бак	Очистите					□ (*)
Очистка генераторной установки					□	
Топливопровод	Проверьте (при необходимости замените)	Через каждые два года (*)				

www.e-h.com.ua

Примечание: * Эту операцию должен выполнять специалист нашей компании
(1): При использовании в условиях сильной запыленности производите обслуживание воздушного фильтра чаще.

7. Операции технического обслуживания

7.1. Очистка воздушного фильтра

⚠ Опасность	Во избежание возгорания или взрыва, никогда не используйте для очистки элементов воздушного фильтра бензин или легковоспламеняющийся растворитель.

❶ Отверните гайку-барашек (поз. 1, рис. C) крепления крышки (поз. 2, рис. C) воздушного фильтра и снимите крышку.

❷ Снимите гайку-барашек крепления фильтра.

❸ Извлеките узел, состоящий из элементов из пеноматериала (поз. 3, рис. C) и бумаги (поз. 4, рис. C), и разделите их. Внимательно проверьте оба элемента на отсутствие в них дыр и разрывов. Замените поврежденные элементы.

❹ Элемент из пеноматериала (поз. 3, рис. C):
A) Промойте элемент из пеноматериала в теплом растворе бытового моющего средства и тщательно прополощите, или промойте в невоспламеняющемся или трудно воспламеняющемся растворителе. Тщательно просушите элемент.
B) Пропитайте элемент чистым моторным маслом и отожмите излишек масла. Если в элементе останется слишком много масла, при первом запуске двигатель будет дымить.

❺ Бумажный элемент (поз. 4, рис. C):
Легко постучите элементом несколько раз по твердой поверхности, чтобы удалить избыточную грязь, или продуйте фильтр сжатым воздухом изнутри наружу. Никогда не пытайтесь удалить загрязнения при помощи щетки. Если элемент слишком сильно загрязнен, замените его.

❻ Произведите сборку в порядке, обратном разборке.

7.2. Очистка стакана отстойника

❶ Закройте топливный кран (поз.14, рис. A).

❷ Отверните пробку (поз.1, рис. D) и слейте топливо.

❸ Установите на место и затяните пробку (поз.1, рис. D).

❹ Снимите стакан отстойника (поз. 1, рис. E) и прокладку (поз. 2, рис. E).

❺ Промойте стакан (поз. 1, рис. E) невоспламеняющимся или трудно воспламеняющимся растворителем. Тщательно просушите его.

❻ Установите прокладку и стакан на место.

❼ Затяните стакан.

❽ Откройте топливный кран (поз.14, рис. A) и убедитесь в отсутствии течи.

7.3. Замена моторного масла

Для быстрого и полного слива масла, выполняйте эту операцию на горячем двигателе.

❶ Снимите пробку-щуп горловины для заправки масла (поз.1, рис. B) и пробку сливного отверстия (поз.3, рис. B) и слейте масло в подходящий сосуд.

❷ По окончании слива заверните и затяните пробку сливного отверстия (поз.3, рис. B).

❸ Наполните картер моторным маслом рекомендованного типа и проверьте уровень масла.

❹ Установите и затяните пробку-щуп горловины для заправки масла (поз.1, рис. B).

❺ Убедитесь в отсутствии течи масла после заправки.

❻ Удалите все следы масла чистой тряпкой.

7.4. Очистка искрогасителя

❶ Отверните обе гайки (поз. 1, рис. F) (12 мм) и снимите глушитель (поз. 2, рис. F).

❷ Отверните пять винтов крепления (поз. 3, рис. F и поз. 4, рис. F) (5 мм) защиты (поз. 5, рис. F) глушителя, и снимите защиту.

❸ Отверните винт крепления (поз. 6, рис. F) (4 мм) искрогасителя (поз. 7, рис. F) и снимите искрогаситель.

❹ При помощи металлической щетки удалите нагар с экрана искрогасителя.
Примечание: В искрогасителе не должно быть ни дыр, ни трещин. Замените его при необходимости.

❺ Установите искрогаситель (поз. 7, рис. F), защиту (поз. 5, рис. F) и глушитель (поз. 2, рис. F) в порядке, обратном порядку снятия.

7.5. Проверка свечи зажигания

❶ Снимите колпачок со свечи зажигания и при помощи свечного ключа выверните свечу.

www.e-h.com.ua

❷ Осмотрите свечу зажигания. Свечу зажигания с изношенными электродами, оплавленным или отслаивающимся изолятором, следует утилизировать. Если Вы будете использовать свечу зажигания далее, очистите ее металлической щеткой.

❸ С помощью калиброванной пластины проверьте зазор между электродами свечи. Зазор должен составлять 0,70-0,80 мм. Проверьте состояние уплотнительной шайбы свечи зажигания и заверните свечу вручную, чтобы не повредить резьбу.

❹ Завернув свечу зажигания вручную, доверните ее при помощи свечного ключа, чтобы сжать шайбу.
Примечание: Устанавливая новую свечу, доверните ее на 1/2 оборота, чтобы сжать шайбу. Устанавливая ранее использовавшуюся свечу, доверните ее на 1/8 –1/4 оборота, чтобы сжать шайбу.

7.6. Проверка винтовых соединений

Для предотвращения несчастного случая или поломки необходим ежедневный тщательный контроль всех винтовых соединений.

❶ Осматривайте генераторную установку перед каждым запуском и после каждого использования.

❷ Подтягивайте винтовые соединения, затяжка которых ослабла.
Примечание: затяжка болтов головки блока цилиндров должна выполняться специалистом. Обратитесь к нашему региональному представителю.

7.7. Очистка генераторной установки

❶ Удалите пыль и грязь вокруг выпускного коллектора и очистите генераторную установку тряпкой и щеткой (не рекомендуется мыть ее струей воды, запрещается использовать устройства подачи воды под высоким давлением).

❷ Тщательно очистите отверстия для впуска и выпуска воздуха на двигателе и генераторе.

❸ Проверьте общее состояние генераторной установки и замените неисправные детали.

8. Хранение генераторной установки

Если генераторная установка не будет эксплуатироваться в течение длительного времени, ее следует специально подготовить к хранению. Убедитесь в том, что в зоне хранения нет избытка пыли или влаги. Очистите внешние поверхности генераторной установки и нанесите средство против ржавчины.

❶ Закройте топливный кран (положение **OFF**), снимите стакан и очистите его от осадка.

❷ Откройте топливный кран (положение **ON**) и слейте бензин из бака в подходящий сосуд.

❸ Установите на место стакан отстойника и плотно затяните его.

❹ Слейте бензин из карбюратора, отвинтив винт слива. Соберите бензин в подходящий сосуд.

❺ Замените моторное масло.

❻ Извлеките свечу и залейте в цилиндр около 15 мл масла; затем установите свечу не место.

❼ Дайте двигателю поработать в течение нескольких секунд, чтобы распределить масло по цилиндру.

❽ Очистите генераторную установку и накройте двигатель, чтобы защитить его от пыли.

❾ Храните генераторную установку в чистом, сухом месте.

9. Устранение незначительных неисправностей

	Возможные причины	Способ устранения
Двигатель не запускается	Во время запуска генераторная установка находится под нагрузкой	Выключите нагрузку
	Недостаточный уровень топлива	Долейте топливо
	Перекрыт топливный кран	Откройте кран
	Засорен или протекает топливопровод	Отремонтируйте топливопровод
	Засорен воздушный фильтр	Очистите воздушный фильтр
	Выключатель находится в положении «**O**»	Установите выключатель в положение «**I**»
	Неисправная свеча	Замените свечу
Двигатель глохнет	Возможные причины	Способ устранения
	Перекрыты вентиляционные отверстия	Очистите защитные элементы системы впуска и выпуска воздуха
	Возможна перегрузка	Проверьте нагрузку
Не подается электрический ток	Возможные причины	Способ устранения
	Выключен выключатель	Включите выключатель
	Неисправен выключатель	Проверьте и отремонтируйте или замените
	Неисправна розетка	Проверьте и отремонтируйте или замените
	Неисправен провод питания электрического прибора	Замените провод
	Неисправен генератор	Проверьте и отремонтируйте или замените

www.e-h.com.ua

	Возможные причины	Способ устранения
Сработал предохранитель	Неисправно оборудование или электрический провод	Проверьте и отремонтируйте или замените

10. Характеристики

Модель	HX 4000
Тип двигателя	GX 270
Максимальная мощность / Номинальная мощность	4000 W / 3200 W
Постоянный ток	X
Переменный ток	230 V / 13.9 A
Тип розеток	2x2P+T – 230 v – 10 / 16 A
Выключатель	●
Устройство безопасности системы смазки	●
Аккумуляторная батарея	X
Уровень звукового давления на расстоянии 1 м	84 dBA
Масса, кг (без топлива)	56
Размеры, Д x Ш x В, см	71.5 x 57 x 49
Рекомендованное масло	SAE 10W30
Емкость картера двигателя, л	1,1
Рекомендуемое топливо	Неэтилированный бензин
Емкость топливного бака, л	5.3
Свеча	NGK – BPR6ES / DENSO : W20 EPR-U

●: серийное исполнение ○: опция X: невозможно

11. Сечение проводов

Подаваемая мощность (A)	Длина проводов		
	0 – 50 метров	51 – 100 метров	101 –150 метров
6	1,5 мм^2	1,5 мм^2	2,5 мм^2
8	1,5 мм^2	2,5 мм^2	4,0 мм^2
10	2,5 мм^2	4,0 мм^2	6,0 мм^2
12	2,5 мм^2	6,0 мм^2	10,0 мм^2
16	2,5 мм^2	10,0 мм^2	10,0 мм^2
18	4,0 мм^2	10,0 мм^2	10,0 мм^2
24	4,0 мм^2	10,0 мм^2	16,0 мм^2
26	6,0 мм^2	16,0 мм^2	16,0 мм^2
28	6,0 мм^2	16,0 мм^2	16,0 мм^2

12. Декларация соответствия нормам ЕС

Название и адрес производителя: SDMO, 12 bis rue de la Villeneuve, CS 92848, 29228 BREST CEDEX 2, France.

Описание оборудования	Генераторная установка
Марка	SDMO
Тип	HX 4000

Имя и адрес лица, которое имеет право на составление и хранение технической документации
G. Le Gall, SDMO, 12 bis rue de la Villeneuve, CS 92848, 29228 BREST CEDEX 2, FRANCE

G. Le Gall, уполномоченный представитель производителя, заявляет, что оборудование соответствует следующим европейским Директивам:

2006/42/CE / *директива по машинному оборудованию*.
2006/95/CE / *директива по низковольтному оборудованию.*
2004/108/CE / *Директива по электромагниной совместимости.*
2000/14/CE / *Директива по звуковым выбросам в среду, окружающую оборудование, предназначенное для эксплуатации вне помещения.*

Для директивы 2000/14/CE
Нотифицированный орган:
CETIM
BP 67 F60304 - SENLIS
Процедура определения соответствия: Приложение VI.
Уровень гарантированной акустической мощности (УЗМ) : 97 дБ(А).
Разрешенная мощность: 3200 W

01/2010 - G. Le Gall

www.e-h.com.ua