www.FGWilson.com

# P26-1S

Изображение приведено исключительно для визуального представления.

## Значения мощности

| Режим работы генераторной установки | Основной | Резервный |
|---|---|---|
| 220-240V, 50 Hz | 24,0 кВА / 24,0 кВт | 26,0 кВА / 26,0 кВт |
| | - / - | - / - |

Значения при коэффициенте мощности 1,0

**Основной режим**

Непрерывная выработка электроэнергии (при переменной нагрузке) вместо ее приобретения. Количество часов эксплуатации в год не ограничено. Эта модель может работать с 10-процентной перегрузкой в течение 1 часа через каждые 12 часов.

**Резервный режим**

Непрерывная выработка электроэнергии (при переменной нагрузке) в случае неисправности основного источника. В данном режиме работы перегрузка недопустима. Генератор данной модели рассчитан по пиковой непрерывной мощности (в соответствии со стандартом ISO 8528-3).

**Стандартные условия эксплуатации**

Примечание: стандартные условия эксплуатации: температура воздуха на впуске 25°C (77°F), 100 м (328 футов), относительная влажность 30%. Расход топлива указан при полной нагрузке. Дизельное топливо с удельной массой 0,85 соответствует стандарту BS2869: 1998, класс A2.

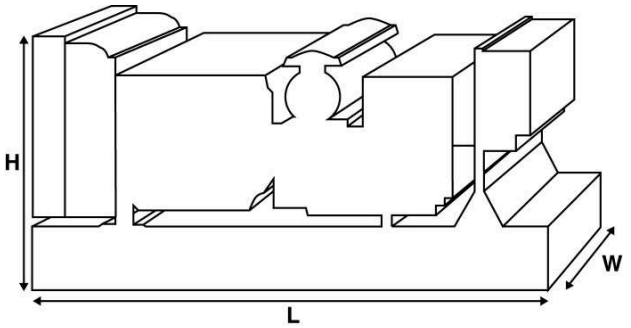


## Паспортные данные и технические характеристики

| | | | |
|---|---|---|---|
| **Марка и модель двигателя**: | | Perkins 1103A-33G1 | |
| **Изготовитель генератора для** FG Wilson: | | Leroy Somer | |
| Модель генератора: | | LLB1514J | |
| Панель управления: | | DCP-10 | |
| Опорная рама: | | Fbc2 - (08Hr) | |
| Тип размыкателя цепи: | | 3-полюсный автоматический прерывате | |
| Частота: | | 50 Гц | 60 Гц |
| Частота вращения коленчатого вала: об/мин | | 1500 | - |
| Емкость топливного бака: л (галлон США) | | 161 (42,5) | |
| **Расход топлива: л/ч** (**галлон США/час**) (**при** 100-**процентной нагрузке**) | - Основной | 6,9 (1,8) | - |
| | - Резервный | 7,5 (2,0) | - |

## Предлагаемые опции

FG Wilson предлагает разнообразное дополнительное оборудование для соответствия генераторных установок потребностям в энергии. Опции:

- Доработка для сертификации ЕС
- Разнообразные шумопоглощающие кожухи
- Разнообразные панели управления и синхронизации генераторной установки
- Дополнительные системы аварийной сигнализации и отключения
- Различные по уровню шума глушители

Дополнительную информацию о стандартном и дополнительном оборудовании для данного продукта можно получить у местного дистрибьютора или на сайте www.FGWilson.com

## Размеры и массовые параметры

| Длина, мм (дюймы) | Ширина, мм (дюймы) | Высота, мм (дюймы) | Сухая масса, кг (фунт) | Масса с эксплуат-ационными жидкостями, кг (фунт) |
|---|---|---|---|---|
| 1540 (60,6) | 970 (38,2) | 1361 (53,6) | 830 (1830) | 843 (1858) |

Сухая масса = с маслом
Масса с эксплуатационными жидкостями = с маслом и охлаждающей жидкостью

Для связи с центром продаж в вашем регионе посетите веб-сайт компании FG Wilson www.FGWilson.com

**Компания** FG Wilson **располагает производственными мощностями в следующих регионах**:
**Северная Ирландия • Бразилия • Китай • Индия • США**

Штаб-квартира FG Wilson находится в Северной Ирландии, а дилерская сеть раскинута по всеми миру.
Для связи с центром продаж в вашем регионе посетите веб-сайт компании FG Wilson www.FGWilson.com

## Технические характеристики двигателя

| | |
|---|---|
| **Число / расположение цилиндров**: | 3 / Рядный |
| **Цикл**: | 4-тактный |
| **Диаметр цилиндра / ход поршня**: мм (дюйм) | 105,0 (4,1) |
| **Система впуска**: | Атмосферный |
| **Система охлаждения**: | Вода |
| **Тип управления**: | Механический |
| **Класс управления**: | ISO 8528 G2 |
| **Степень сжатия**: | 19.25:1 |
| **Рабочий объем**: л (куб. дюйм) | 3,3 (201,4) |
| **Момент инерции**: кг/м² (фунт/дюйм²) | 1,14 (3896) |
| **Электрооборудование двигателя**: | |
| **Напряжение / заземление** | 12/Отрицательный |
| **Зарядное устройство для аккумулятора, А** | 65 |
| **Масса: кг (фунт)** - **Сухая масса** | 412 (908) |
| - **Масса с эксплуатационными жидкостями** | 430 (948) |

## Технические характеристики

| | 50 Гц | 60 Гц |
|---|---|---|
| **Частота вращения коленчатого вала**: об/мин | 1500 | - |
| **Полная мощность двигателя**: кВт (л.с.) | | |
| - **Основной** | 28,2 (38,0) | - |
| - **Резервный** | 31,0 (42,0) | - |
| **Среднее эффективное тормозное давление**: кПа (фунт/кв. дюйм) | | |
| - **Основной** | 684,0 (99,2) | - |
| - **Резервный** | 752,0 (109,0) | - |

## Топливная система

| | |
|---|---|
| **Тип топливного фильтра**: | Со сменным элементом |
| **Рекомендуемый вид топлива**: | Дизельное топливо класса A2 |

**Расход топлива**, л/ч (галлонов США/час)

| Основной | 110% Нагрузкака | 100% Нагрузкака | 75% Нагрузкака | 50% Нагрузкака |
|---|---|---|---|---|
| 50 Гц | 7,5 (2,0) | 6,9 (1,8) | 5,2 (1,4) | 3,8 (1,0) |
| 60 Гц | - | - | - | - |

| Резервный | 100% Нагрузкака | 75% Нагрузкака | 50% Нагрузкака |
|---|---|---|---|
| 50 Гц | 7,5 (2,0) | 5,6 (1,5) | 4,0 (1,1) |
| 60 Гц | - | - | - |

(при использовании дизельного топлива с удельной плотностью 0,85, соответствующего стандарту BS2869, класс A2)

## Воздушные системы

| | 50 Гц | 60 Гц |
|---|---|---|
| **Тип воздушного фильтра**: | Со сменным элементом | |
| **Поток воздуха горения**: м³/мин (куб. фт/мин) | | |
| - **Основной** | 2,1 (75) | - |
| - **Резервный** | 2,2 (76) | - |
| **Макс. ограничение забора воздуха горения**: кПа (д.вод.ст.) | 6,5 (26,1) | - |

## Система охлаждения

| | 50 Гц | 60 Гц |
|---|---|---|
| **Емкость системы охлаждения**: л (галлоны США) | 10,2 (2,7) | - |
| **Тип насоса системы охлаждения**: | Центробежный | |
| **Передача тепла охлаждающей жидкости и маслу**: кВт (британская тепловая единица/мин) | | |
| - **Основной** | 18,0 (1024) | - |
| - **Резервный** | 16,0 (910) | - |
| **Передача тепла в моторный отсек**: передача тепла от двигателя и генератора, кВт (британская тепловая единица/мин) | | |
| - **Основной** | 7,5 (427) | |
| - **Резервный** | 8,8 (500) | |
| **Нагрузка на вентилятор системы охлаждения**: кВт (л.с.) | 0,3 (0,4) | - |
| **Охлаждающий поток воздуха, проходящий через радиатор**: м³/мин (куб. фут/мин) | 62,6 (2211) | - |
| **Внешнее ограничение охлаждающего потока воздуха**: Па (в $H_2O$) | 125 (0,5) | - |

Рассчитан для работы при температуре окружающего воздуха до 50°C (122°F). Значения номинальной мощности при определенных условиях можно уточнить у дилера FG Wilson в Вашей стране

## Система смазки

| | |
|---|---|
| **Тип масляного фильтра**: | С загонкой примеси, полнопоточный |
| **Емкость системы смазки**: л (галлон США) | 8,3 (2,2) |
| **Поддон картера**: л (галлон США) | 7,8 (2,1) |
| **Тип масла**: | API CG4 / CH4 15W-40 |
| **Охлаждение масла**: | Вода |

## Выхлопная система

| | 50 Гц | 60 Гц |
|---|---|---|
| **Тип глушителя**: | Промышленный | |
| **Модель и количество глушителей**: | SD50 (1) | |
| **Перепад давления в системе глушителя**: кПа (д.рт.ст.) | 1,80 (0,532) | - |
| **Уровень снижения шума глушителя**: дБ | 20 | - |
| **Макс. допустимое противодавление**: кПа (в Hg) | 8,0 (2,4) | - |
| **Поток выхлопных газов**: м³/мин (куб. фт/мин) | | |
| - **Основной** | 6,0 (212) | - |
| - **Резервный** | 6,0 (212) | - |
| **Температура выхлопных газов**: °C(°F) | | |
| - **Основной** | 500 (932) | - |
| - **Резервный** | 512 (954) | - |

## Характеристики генератора

| | |
|---|---|
| **Изготовитель генератора для** FG Wilson: | Leroy Somer |
| **Модель**: | LLB1514J |
| **Количество подшипников**: | 1 |
| **Класс изоляции**: | H |
| **Код шага обмотки**: | 2/3 - M |
| **Провода**: | 4 |
| **Класс герметичности**: | IP23 |
| **Система возбуждения**: | ШУНТИРОВАНИЕ |
| **Автоматическая регулировка напряжения**: | R220 |

## Рабочие характеристики генератора

| | |
|---|---|
| **Превышение частоты вращения**: об/мин | 2250 |
| **Регулировка напряжения**: (установившийся режим) | +/- 1.0% |
| **Форма сигнала** NEMA = TIF: | 50 |
| **Форма сигнала** IEC = THF: | 2.0% |
| **Общее содержание гармоник** LL/LN: | 4.0% |
| **Радиопомехи**: | Подавление помех соответствует стандарту ЕС EN61000-6 |
| **Теплоотдача**: кВт (британская тепловая единица/мин) | |
| - 50 **Гц** | 2,8 (159) |
| - 60 **Гц** | - |

| **Эксплуатационные характеристики генератора**: | 50 **Гц** | | | 60 **Гц** |
|---|---|---|---|---|
| **Показатель** | 240V | 230V | 220V | |
| **Пусковая мощность*** **кВА** | 59 | 57 | 54 | |
| **Нагрузочная способность**** % | - | - | - | |
| **Сопротивление**: на узел | | | | |
| Xd | 1,496 | 1,629 | 1,781 | |
| X'd | 0,165 | 0,180 | 0,196 | |
| X"d | 0,083 | 0,090 | 0,098 | |

Указанное сопротивление относится к основному режиму.
* Основано на 30%-ом падении напряжения при коэффициенте мощности 0,6.
**С предлагаемым по заказу генератором с постоянным магнитом или шунтовым возбуждением.

## Характеристики напряжения 50 Гц

| Напряжение | Основной: | | Резервный: | |
|---|---|---|---|---|
| | кВА | кВт | кВА | кВт |
| 240V | 24,0 | 24,0 | 26,0 | 26,0 |
| 230V | 24,0 | 24,0 | 26,0 | 26,0 |
| 220V | 24,0 | 24,0 | 26,0 | 26,0 |
| | | | | |
| | | | | |
| | | | | |
| | | | | |
| | | | | |
| | | | | |
| | | | | |
| | | | | |

## Характеристики напряжения 60 Гц

| Напряжение | Основной: | | Резервный: | |
|---|---|---|---|---|
| | кВА | кВт | кВА | кВт |
| | | | | |
| | | | | |
| | | | | |
| | | | | |
| | | | | |
| | | | | |
| | | | | |
| | | | | |
| | | | | |
| | | | | |