www.FGWilson.com

# F72-1

Изображение приведено исключительно для визуального представления.

## Значения мощности

| Напряжение, частота | Основной | Резервный |
|---|---|---|
| 400V, 50 Hz | 65,0 кВА / 52,0 кВт | 72,0 кВА / 57,6 кВт |
| | - / - | - / - |

Значения при коэффициенте мощности 0,8

Чтобы ознакомиться с показателями мощности и напряжения той или иной генераторной установки, пожалуйста, перейдите к разделу с техническими данными и характеристиками производительности.

**Основной режим**

Непрерывная выработка электроэнергии (при переменной нагрузке) вместо ее приобретения. Количество часов эксплуатации в год не ограничено. Эта модель может работать с 10-процентной перегрузкой в течение 1 часа через каждые 12 часов.

**Резервный режим**

Непрерывная выработка электроэнергии (при переменной нагрузке) в случае неисправности основного источника. В данном режиме работы перегрузка недопустима. Генератор данной модели рассчитан по пиковой непрерывной мощности (в соответствии со стандартом ISO 8528-3).

**Стандартные условия эксплуатации**

Примечание: стандартные условия эксплуатации: температура воздуха на впуске 25°C (77°F), 100 м (328 футов), относительная влажность 30%. Расход топлива указан при полной нагрузке. Дизельное топливо с удельной массой 0,85 соответствует стандарту BS2869: 1998, класс A2.

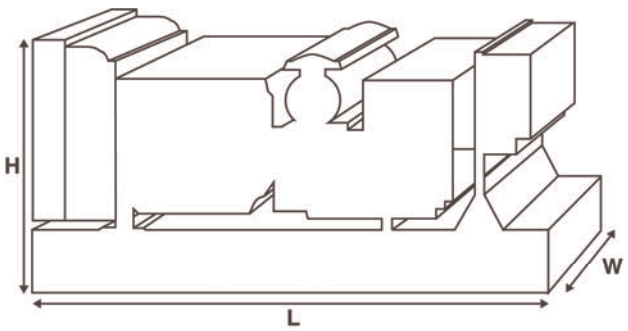


## Паспортные данные и технические характеристики

| | | | |
|---|---|---|---|
| **Марка и модель двигателя:** | | FG Wilson FD4-4.6A1 | |
| **Изготовитель генератора для FG Wilson:** | | Marelli | |
| Модель генератора: | | MJB 200 MB4 | |
| Панель управления: | | DCP-10 | |
| Опорная рама: | | Усиленная сталь | |
| Тип размыкателя цепи: | | 3-полюсный ручной прерыватель цепи | |
| Частота: | | 50 Гц | 60 Гц |
| Частота вращения коленчатого вала: об/мин | | 1500 | - |
| Емкость топливного бака: л (галлон США) | | 180 (47,6) | |
| **Расход топлива: л/ч (галлон США/час) (при 100-процентной нагрузке)** | - Основной | 13,9 (3,7) | - |
| | - Резервный | 15,1 (4,0) | - |

## Предлагаемые опции

FG Wilson предлагает разнообразное дополнительное оборудование для соответствия генераторных установок потребностям в энергии. Опции:

- Доработка для сертификации ЕС
- Разнообразные шумопоглощающие кожухи
- Дополнительные системы аварийной сигнализации и отключения
- Промышленный глушитель

Дополнительную информацию о стандартном и дополнительном оборудовании для данного продукта можно получить у местного дистрибьютора или на сайте www.FGWilson.com.

## Размеры и массовые параметры

| Длина, мм (дюймы) | Ширина, мм (дюймы) | Высота, мм (дюймы) | Сухая масса, кг (фунт) | Масса с эксплуатационными жидкостями, кг (фунт) |
|---|---|---|---|---|
| 1870 (73,6) | 840 (33,1) | 1482 (58,3) | 968 (2134) | 981 (2163) |

Сухая масса = с маслом
Масса с эксплуатационными жидкостями = с маслом и охлаждающей жидкостью

Характеристики в соответствии с ISO 8528, ISO 3046, IEC 60034, BS5000 и NEMA MG-1.22. Показанная на иллюстрации генераторная установка может включать дополнительное оборудование, поставляемое по отдельному заказу.

## Технические характеристики двигателя

| | |
|---|---|
| **Число / расположение цилиндров:** | 4 / Рядный |
| **Цикл:** | 4-тактный |
| **Диаметр цилиндра / ход поршня:** мм (дюйм) | 108,0 (4,3) / 125,0 (4,9) |
| **Система впуска:** | С турбонаддувом |
| **Система охлаждения:** | Вода |
| **Тип управления:** | Электронный |
| **Класс управления:** | ISO 8528 G2 |
| **Степень сжатия:** | 17:1 |
| **Рабочий объем:** л (куб. дюйм) | 4,6 (279,5) |
| **Момент инерции:** кг/м$^2$ (фунт/дюйм$^2$) | - |
| **Электрооборудование двигателя:** | |
| **Напряжение / заземление** | 12 / Отрицательный |
| **Зарядное устройство для аккумулятора, А** | 65 |
| **Масса: кг (фунт)** **- Сухая масса** | 490 (1080) |
| **- Масса с эксплуатационными жидкостями** | 510 (1124) |

## Технические характеристики

| | 50 Гц | 60 Гц |
|---|---|---|
| **Частота вращения коленчатого вала:** об/мин | 1500 | - |
| **Полная мощность двигателя:** кВт (л.с.) | | |
| **- Основной** | 62,0 (83,0) | - |
| **- Резервный** | 68,0 (91,0) | - |
| **Среднее эффективное тормозное давление:** кПа (фунт/кв. дюйм) | | |
| **- Основной** | 1083,0 (157,1) | - |
| **- Резервный** | 1188,0 (172,3) | - |

## Топливная система

**Тип топливного фильтра:** Spin On

**Рекомендуемый вид топлива:** Class A2 Diesel или BSEN590

**Расход топлива,** л/ч (галлонов США/час)

| Основной | 110% Нагрузка | 100% Нагрузка | 75% Нагрузка | 50% Нагрузка |
|---|---|---|---|---|
| **50 Гц** | 15,1 (4,0) | 13,9 (3,7) | 12,3 (3,2) | 7,3 (1,9) |
| **60 Гц** | - | - | - | - |

| Резервный | 100% Нагрузка | 75% Нагрузка | 50% Нагрузка |
|---|---|---|---|
| **50 Гц** | 15,1 (4,0) | 14,3 (3,8) | 9,3 (2,5) |
| **60 Гц** | - | - | - |

(при использовании дизельного топлива с удельной плотностью 0,85, соответствующего стандарту BS2869, класс A2)

## Воздушные системы

| | 50 Гц | 60 Гц |
|---|---|---|
| **Тип воздушного фильтра:** | Со сменным элементом | |
| **Поток воздуха горения:** м$^3$/мин (куб. фт/мин) | | |
| **- Основной** | - | - |
| **- Резервный** | 5,5 (195) | - |
| **Макс. ограничение забора воздуха горения:** кПа (д.вод.ст.) | 5,0 (20,1) | - |

## Система охлаждения

| | 50 Гц | 60 Гц |
|---|---|---|
| **Емкость системы охлаждения:** л (галлоны США) | 13,0 (3,4) | - |
| **Тип насоса системы охлаждения:** | Центробежный | |
| **Передача тепла охлаждающей жидкости и маслу:** кВт (британская тепловая единица/мин) | | |
| **- Основной** | - | - |
| **- Резервный** | - | - |
| **Передача тепла в моторный отсек:** передача тепла от двигателя и генератора, кВт (британская тепловая единица/мин) | | |
| **- Основной** | - | - |
| **- Резервный** | - | - |
| **Нагрузка на вентилятор системы охлаждения:** кВт (л.с.) | 3,1 (4,2) | - |
| **Охлаждающий поток воздуха, проходящий через радиатор:** м$^3$/мин (куб. фут/мин) | 156,0 (5509) | - |
| **Внешнее ограничение охлаждающего потока воздуха:** Па (в $H_2O$) | 125 (0,5) | - |

Рассчитан для работы при температуре окружающего воздуха до 50°C (122°F). Значения номинальной мощности при определенных условиях можно уточнить у дилера FG Wilson в Вашей стране.

## Система смазки

| | |
|---|---|
| **Тип масляного фильтра:** | С загонкой примеси, полнопоточный |
| **Емкость системы смазки:** л (галлон США) | 14,0 (3,7) |
| **Поддон картера:** л (галлон США) | - |
| **Тип масла:** | 15W-40 CF4 |
| **Охлаждение масла:** | Вода |

## Выхлопная система

| | 50 Гц | 60 Гц |
|---|---|---|
| **Макс. допустимое противодавление:** кПа (в Hg) | 6,0 (1,8) | - |
| **Поток выхлопных газов:** м$^3$/мин (куб. фт/мин) | | |
| **- Основной** | - | - |
| **- Резервный** | 14,3 (504) | - |
| **Температура выхлопных газов:** °C (°F) | | |
| **- Основной** | - | - |
| **- Резервный** | - | - |

FG WILSON

## Характеристики генератора

| | |
|---|---|
| **Изготовитель генератора для FG Wilson:** | Marelli |
| **Модель:** | MJB 200 MB4 |
| **Количество подшипников:** | 1 |
| **Класс изоляции:** | H |
| **Код шага обмотки:** | 2/3 - M0 |
| **Провода:** | 12 |
| **Класс герметичности:** | IP23 |
| **Система возбуждения:** | ШУНТИРОВАНИЕ |
| **Автоматическая регулировка напряжения:** | Mark V |

## Рабочие характеристики генератора

| | | |
|---|---|---|
| **Превышение частоты вращения:** об/мин | | 2250 |
| **Регулировка напряжения:** (установившийся режим) | | +/- 1,0% |
| **Форма сигнала NEMA = TIF:** | | 50 |
| **Форма сигнала IEC = THF:** | | 2,0% |
| **Общее содержание гармоник LL/LN:** | | 2,0% |
| **Радиопомехи:** | | Подавление помех соответствует стандарту EC EN55011 |
| **Теплоотдача:** кВт (британская тепловая единица/мин) | | |
| | **- 50 Гц** | 6,4 (364) |
| | **- 60 Гц** | - |

| **Эксплуатационные характеристики генератора:** | **50 Гц** | | | **60 Гц** |
|---|---|---|---|---|
| **Показатель** | 415/240V | 400/230V | 380/220V | |
| **Пусковая мощность* кВА** | 104 | 97 | 87 | |
| **Нагрузочная способность %** | - | - | - | |
| **Сопротивление:** на узел | | | | |
| **Xd** | 2,778 | 2,990 | 3,313 | |
| **X'd** | 0,234 | 0,252 | 0,279 | |
| **X"d** | 0,090 | 0,097 | 0,108 | |

Указанное сопротивление относится к основному режиму.
* Основано на 30%-ом падении напряжения при коэффициенте мощности 0,0 и при системе возбуждения SHUNT.

## Технические данные и характеристики производительности 50 Гц

| Напряжение | Основной: | | Резервный: | |
|---|---|---|---|---|
| | кВА | кВт | кВА | кВт |
| 415/240V | 65,0 | 52,0 | 72,0 | 57,6 |
| 400/230V | 65,0 | 52,0 | 72,0 | 57,6 |
| 380/220V | 65,0 | 52,0 | 72,0 | 57,6 |

## Технические данные и характеристики производительности 60 Гц

| Напряжение | Основной: | | Резервный: | |
|---|---|---|---|---|
| | кВА | кВт | кВА | кВт |
| | | | | |

FG WILSON

## Общие сведения

**Документация**

Полный комплект руководств по эксплуатации и техобслуживанию и схем электрических соединений.

**Стандарты генераторной установки**

Оборудование отвечает требованиям следующих стандартов: BS5000, ISO 8528, ISO 3046, IEC 60034, NEMA MG-1.22.

Компания FG Wilson имеет сертификат ISO 9001.

**Гарантия**

Гарантия на оборудование, эксплуатирующееся в основном режиме, составляет один год. Гарантия на оборудование, которое эксплуатируется в резервном режиме и длительность работы в год котор ого ограничено 500 часами, составляет два года. Более подробную информацию о действии гарантии можно получить у дилера компании или на сайте: FGWilson.com.

### Контактная информация дилера:

FG Wilson (штаб-квартира в Северной Ирландии) ведет работу через свою Глобальную Дилерскую Сеть.
Для обращения в местное торговое представительство зайдите на сайт FG Wilson www.FGWilson.com.

В связи с постоянным улучшением параметров своей продукции компания оставляет за собой право вносить изменения в технические характеристики без предварительного оповещения.