P910P1/P1000E1

Рисунок приведен исключительно с иллюстративной целью

Номинальная выходная мощность

Напряжение, Частота	Основной	Резервный
400V, 50 Hz	910,0 кВА / 728,0 кВт	1000,0 кВА / 800,0 кВт
	- / -	- / -

Значения при коэффициенте мощности 0,8

Чтобы ознакомиться с показателями мощности и напряжения той или иной генераторной установки, пожалуйста, перейдите к разделу с техническими данными и характеристиками производительности.

Номинальные значения - Основной режим
Это режим работы установки, при котором осуществляется бесперебойная подачаэлектропитания (при переменной нагрузке) вместо промышленной энергосети. Отсутствует ограничение на длительность ежегодной
эксплуатации в часах; для данной модели допустима 10% перегрузка от номинальноймощности в течение 1 часа каждые 12 часов работы.

Номинальные значения - Резервный режим
Модели генераторных установок, работающие в этом режиме, осуществляют бесперебойнуюподачу электропитания (при переменной нагрузке) в случае нарушения электроснабжения объекта. При этом режиме работы установки
перегрузка не допускается. Силовой генератор на данной модели предназначен для продолжительной работы при максимальной нагрузке (согласно ISO 8528-3).

Стандартные условия
Примечание: Стандартные условия: температуравходящего воздуха - 25° C (77°F), высотанад уровнем моря - 100 м (328 футов), относительная влажность воздуха 30%. Данные по расходу топлива указаны при полной нагрузке с использованием дизельного топлива с удельным весом 0,85, соответствующего стандарту BS2869: 1998, класс A2.

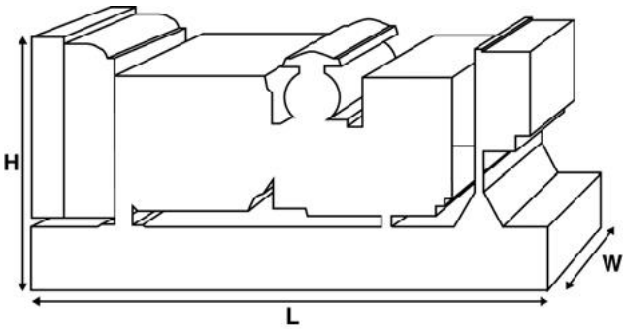

Технические характеристики и производительность

Тип и модель двигателя	Perkins® 4008TAG1A	
Генераторы произведены для компании FG Wilson:	Leroy Somer	
Модель силового генератора:	LL7124P	
Панель управления	PowerWizard 1.1+	
Тип рамы основания	Прочная сварная стальная конс	
Тип/номинальное значение размыкателя цепи	3-полюсный воздушный выклю - Опция	
Частота	50 Гц	60 Гц
Частота вращения двигателя: RPM	1500	-
Емкость топливного бака: литров (ам. галлонов)	-	
Расход топлива: л/ч (ам. галлонов/ч)		
- Основной	194,4 (51,4)	-
- Резервный	217,2 (57,4)	-

Дополнительные возможности

Компания FG Wilson предлагает ряд дополнительных возможностей, которые помогут удовлетворить любые ваши потребности в энергообеспечении. Возможности включают:

- обновление до норм Европейского сертификата соответствия
- большой выбор шумопоглощающих кожухов
- целый ряд панелей управления и панелей синхронизации для генераторных установок
- дополнительные устройства аварийной сигнализации и отключения
- большой ассортимент глушителей различных уровней снижения шума для выхлопной системы

Для получения дополнительной информации о стандартных и дополнительных возможностях для этого изделия обращайтесь к

Масса и размеры

Длина (L) мм (дюймов)	Ширина (W) мм (дюймов)	Высота (H) мм (дюймов)	Нетто кг (фунтов)	С заправкой кг (фунтов)
4976 (195,9)	2046 (80,6)	2284 (89,9)	7474 (16477)	7622 (16804)

Нетто (+ смазочное масло) С заправкой (+ смазочное масло и охлаждающая жидкость)

Характеристики в соответствии с ISO 8528, ISO 3046, IEC 60034, BS5000 и NEMA MG-1/22. Показанная на иллюстрации генераторная установка может включать дополнительное оборудование, поставляемое по отдельному заказу.

Технические данные двигателя	
Число цилиндров/Расположение:	8 / на одной л
Тактность:	4 такта
Диаметр цилиндра/ход поршня: мм (дюймов)	160,0 (6,3)/190,0 (7,5)
Впуск:	Турбонагнетатель, Обязанность Аа О
Метод охлаждения:	Водян
Тип регулятора:	Электронно
Класс регулирования:	ISO 8528 G2
Степень сжатия:	13,6:1
Рабочий объем: л (куб. дюймов)	30,6 (1864,9)
Момент инерции, кг*м² (фунт/дюйм²)	15,62 (53376)
Электросистема двигателя:	
- Напряжение/Земля	24/отрицате
- Макс. ток зарядного генератора	40
Вес: кг (фунтов) - Сухая масса	3250 (7165)
- С заправкой	3428 (7557)

Рабочие характеристики	50 Гц	50 Гц
Частота вращения двигателя: об/мин.	1500	-
Полная мощность двигателя: кВт (л.с.)		
- Основной	798,0 (1070,0)	-
- Резервный	876,0 (1175,0)	-
Среднее эффективное давление на поршень двигателя (BMEP), кПа (фунтов на кв. дюйм)		
- Основной	2089,0 (303,0)	-
- Резервный	2293,0 (332,6)	-

Топливная система

Тип топливного фильтра:	Заменяемый элемент
Рекомендуемое топливо:	Дизельное топливо класс А2

Расход топлива: л/ч (ам. галл./ч)

Основной	110% Нагрузка	100% Нагрузка	75% Нагрузка	50% Нагрузка
50 Гц	217,2 (57,4)	194,4 (51,4)	143,2 (37,8)	100,3 (26,5)
60 Гц	-	-	-	-

Резервный	110% Нагрузка	100% Нагрузка	75% Нагрузка	50% Нагрузка
50 Гц		217,2 (57,4)	157,5 (41,6)	108,1 (28,6)
60 Гц		-	-	-

(при использовании дизельного топлива удельной массой 0,85, соответствующего стандарту BS2869, класс А2)

Система воздухозабора	50 Гц	60 Гц
Тип воздушного фильтра:	Заменяемый элемент	
Поток воздуха для горения: м³/мин. (куб. футов/мин.)		
- Основной	69,4 (2451)	-
- Резервный	74,0 (2613)	-
Максимальное сопротивление на входе возду хадля горения: кПа (дюймов вод. ст.)	3,7 (14,9)	-

Система охлаждения	50 Гц	60 Гц
Емкость системы охлаждения: литров (ам. галлонов)	180,0 (47,6)	-
Тип водяного насоса:	центробежный	
Отвод тепла на воду и смазочное масло: (брит. тепловых ед./мин.) - Основной	300,0 (17061)	-
- Резервный	313,0 (17800)	-
Отвод тепла в помещение: Тепло, выделяемое двигателем и генератором кВт (брит. тепловых ед./мин.) - Основной	113,2 (6438)	
- Резервный	141,2 (8030)	
Мощность вентилятора радиатора: кВт (л.с.)	30,0 (40,2)	-
Поток охлаждающего воздуха для радиатора: м3/мин. (cfm) (куб. футов/мин.)	1152,0 (40683)	-
Макс. сопротивление воздуха Сна выходе из радиатора: Па (дюймов вод. ст.)	250 (1,0)	-

Рабочий температурный диапазон системы охлаждения составляет до 50°C (122°F). Для получения информации по мощностным характеристикам для конкретных условий эксплуатации на объекте обращайтесь к местному дилеру FG Wilson.

Смазочная система	
Тип масляного фильтра:	Навинчиваемый, полный расхо
Общий объем масла в системе: л (ам. галлонов)	166,0 (43,9)
Объем масла в поддоне картера: л (ам. галлонов)	153,0 (40,4)
Тип масла:	API CG4 15W-40
Метод охлаждения:	Водян

Выхлопная система	50 Гц	60 Гц
Макс. допустимое противодавление: кПа (дюймов рт. ст.)	9,3 (2,7)	-
Поток выхлопных газов: м3/мин. (куб. футов/мин.) - Основной	183,0 (6463)	-
- Резервный	183,0 (6463)	-
Температура выхлопных газов: °C (°F) (куб. футов/мин.) - Основной	422 (792)	-
- Резервный	438 (820)	-

Технические характеристики генератора	
Произведено для компании FG Wilson:	Leroy Somer
Модель:	LL7124P
Кол-во подшипников:	1
Класс изоляции:	H
Код шага обмотки:	2/3 - 6S
Провода:	6
Степень защиты корпуса:	IP23
Система возбуждения:	AREP
Модель АРН:	R450M

Эксплуатационные характеристики генератора		
Заброс оборотов двигателя, об/мин.		2250
Регулировка напряжения: (установившийся режим работы)		+/- 0,5%
Форма сигнала NEMA = TIF:		50
Форма сигнала IEC = THF:		2,0%
Суммарный коэффициент гармоник фазного(LL) линейного / (LN) напряжения		3,5%
Радиопомехи:	Подавление помех соответствует европейсокму стандарту EN61000-6	
Тепловая мощность: кВт (брит. тепловых ед./мин.)		
	- 50 Гц	42,1 (2855)
	- 60 Гц	-

Технические характеристики силового генератора	50 Гц			60 Гц
Параметр	415/240V	400/230V	380/220V	
Максимальная пусковая нагрузка* кВА	2613	2446	2228	
Ограниченитокакор откого замыкания, %**	300	300	300	
Реактивное сопротив-ление: по типу напряжения				
Xd	2,922	3,145	3,485	
X'd	0,137	0,148	0,164	
X"d	0,111	0,119	0,132	

Значения реактивного сопротивления приведены для основного режима.
* Основано на 30%-ом падении напряжения при коэффициенте мощности 0,6.
** При использовании опций генератора с постоянным магнитом или системы обмоток возбуждения AREP.

Технические данные и характеристики производительности 50 Гц

Напряжение	Резервный		Основной	
	kVA	kW	kVA	kW
415/240V	910,0	728,0	1000,0	800,0
400/230V	910,0	728,0	1000,0	800,0
380/220V	910,0	728,0	1000,0	800,0

Технические данные и характеристики производительности 60 Гц

Напряжение	Резервный		Основной	
	kVA	kW	kVA	kW

Общая информация

Документация

Полный комплект руководств по эксплуатации, обслуживанию и электросхем.

Стандарты для генераторных установок

Данное оборудование соответствует следующим стандартам: BS5000, ISO 8528, ISO 3046, IEC 60034, NEMA MG-1.22.

Компания FG Wilson полностью сертифицирована по ISO 9001.

Гарантия

Оборудование, эксплуатирующееся в постоянном режиме, имеет гарантию один год. Оборудование, эксплуатирующееся в резервном режиме и отработанное количество часов в год которого ограничивается 500 часами, имеет гарантию два года. Более подробную информацию о действии гарантии можно получить у дилера компании или на сайте: www.FGWilson.com.

Контактная информация дилера:

Продукция компании FG Wilson производится в следующих:

Северная Ирландия • Бразилия • Китай • Индия • США

FG Wilson (штаб-квартира в Северной Ирландии) ведет работу через свою Глобальную Дилерскую Сеть.
Для обращения в местное торговое представительство зайдите на сайт FG Wilson www.FGWilson.com.

FG Wilson является торговой маркой компании Caterpillar (NI) Limited.

В связи с постоянным улучшением параметров своей продукции компания оставляет за собой право вносить изменения в технические характеристики без предварительного оповещения.